ДЕВИЖН
Архитектура и проектирование

Общество с ограниченной ответственностью «АР»
Рег. № П-026-007203495175-0238 в реестре саморегулируемой организации Союз «СРОП «Западная Сибирь»

Заказчик – ООО СЗ «Паритет. Регионы»

МНОГОКВАРТИРНЫЕ ЖИЛЫЕ ДОМА С ОБЪЕКТАМИ ИНФРАСТРУКТУРЫ, РАСПОЛОЖЕННЫЕ ПО АДРЕСУ: Г. ЕКАТЕРИНБУРГ, УЛ. КОМБИНАТСКАЯ. ЖИЛОЙ ДОМ ГП-9

РАБОЧАЯ ДОКУМЕНТАЦИЯ

Архитектурно-строительные решения

Часть 1. Архитектурно-строительные решения ниже 0,000

Секция ГП-9.3

174-АР/25-1-9.3-АС1

Директор М.В. Костыренко

Главный инженер проекта Д.Ю. Аверин

Изм.	№ док.	Подп.	Дата

В ПРОИЗВОДСТВО РАБОТ
ООО СЗ «Паритет. Регионы»
Руководитель проекта
Андрей Евгеньевич Беломестных
06.11.2026

id: 7994093

2026

Ведомость рабочих чертежей основного комплекта

Лист	Наименование	Примечание
1	Общие данные	
2	Кладочный план подземного этажа	
3	Схема расположения отверстий и перемычек подземного этажа	
4	Вид А...Вид М	
5	Перемычки подземного этажа. Узлы крепления перемычек	
6	Разрез1-1, Разрез 2-2	
7	Узлы элементов крепления перегородок подземного этажа	
8	Ограждения лестниц Огл-1	
9	Решетки металлические Р1, Р2, Р3 для приямка	

Ведомость спецификаций

Лист	Наименование	Примечание
2	Спецификация элементов подземного этажа	
5	Спецификация элементов перемычек	
6	Спецификация ограждений лестницы Л1	
7	Спецификация деталей Дп1, Дп2, анкеров А1 (на 1 шт.)	
7	Спецификация элементов армирования и крепления перегородок	
8	Спецификация элементов ограждений Огл-1	
9	Спецификация элементов решетки металлической Р1, Р2, Р3 приямка	

Общие указания

1. Данный комплект чертежей выполнен на основании задания на проектирование, задания смежных отделов.
2. Проектируемое здание расположено по адресу: Свердловская область, г. Екатеринбург, ул. Комбинатская. Место строительства относится к климатическому району IВ по СП 131.13330.2025.
3. Расчетная температура наружного воздуха наиболее холодной пятидневки - минус 30°.
4. Основные климатические условия площадки строительства: ветровой район – I, снеговой район – III по СП 20.13330.2016 "Актуализированная редакция СНиП 2.01.07-85* "Нагрузки и воздействия".
5. Нормативное значение веса снегового покрова для III района 1.35кПа (135кгс/м^2) по СП 20.13330.2016 "Актуализированная редакция СНиП 2.01.07-85* "Нагрузки и воздействия".
6. Нормативное значение ветрового давления для I района 0.23кПа (23 кгс/м^2) по СП 20.13330.2016 "Актуализированная редакция СНиП 2.01.07-85* "Нагрузки и воздействия".
7. Уровень ответственности здания - 2 (нормальный) в соответствии с федеральным законом "Технический регламент о безопасности зданий и сооружений" от 30.12.2009 №384-ФЗ.
8. Классификация здания в соответствии с федеральным законом "Технический регламент о требованиях пожарной безопасности" от 22.07.2008 №123-ФЗ:
   - класс функциональной пожарной опасности жилого дома - Ф1.3;
   - класс функциональной пожарной опасности нежилых помещений - Ф4.3 (офисы);
   - степень огнестойкости здания - I;
   -класс конструктивной пожарной опасности здания- С0.
9. В данном альбоме представлены архитектурно-строительные решения ниже отметки 0,000 секции ГП 9.3 жилого многоквартирного дома.
10. За относительную отм. 0,000 принята отм. чистого пола первого этажа секции 9.6, что соответствует абсолютной отм. 270,70. Отметка чистого пола первого этажа секции 9.3 плюс 0,450, что соответствует абсолютной отм. 271,150
11. При производстве и приемке строительно-монтажных работ руководствоваться нормативными документами:
12. - СП 48.13330.2019 Организация строительства СНиП 12-01-2004;
    - СП 63.13330.2018 Бетонные и железобетонные конструкции. Основные положения. СНиП 52-01-2003;
    - СП 70.13330.2012 "Несущие и ограждающие конструкции. Актуализированная редакция СНиП 3.03.01-87";
    - Приказ Минтруда России от 11.12.2020 N 883н "Об утверждении Правил по охране труда при строительстве, реконструкции и ремонте" .
13. Запрещается приступать к выполнению работ без проекта производства работ (ППР).
14. Настоящий комплект чертежей разработан в соответствии с действующими нормами, правилами и государственными стандартами, действующими на территории Российской Федерации и обеспечивает безопасную для жизни и здоровья людей эксплуатацию объекта при соблюдении предусмотренных проектом мероприятий.
15. Акты на скрытые работы выполнять согласно приказа Минстроя России от 16.05.2023 №334/пр "Об утверждении состава и порядка ведения исполнительной документации при строительстве, реконструкции, капитальном ремонте объектов капитального строительства".

Взам. инв. №

Подп. и дата

Инв. № подл.

Конструктивные решения

Конструктивная система жилого здания принята каркасно-стеновой с пилонами и ядрами жесткости в виде стен лестнично-лифтовых узлов. Стены, пилоны, колонны, перекрытия из монолитного железобетона. Конструктивные решения ж.б. каркаса см. альбомы марок 174-АР/25-1-9.3-КЖ2.1В...-КЖ2.4.П.

1. Секция ГП 9.3 имеет 22 этажа, в том числе:
   - наземных этажей - 22;
   - подземных (технических) - 1.

   Высота технического этажа - 2,74м;
   Высота 1-ого этажа - 3,93 м (в чистоте-3,62 м);
   Высота жилых этажей (со 2-го по 21-ый) - 3,0м каждый (в чистоте - 2,72 м). Высота 22 этажа - 3,28м каждый (в чистоте - 3,00 м).
2. Секция ГП 9.3 в плане, с размерами в осях 24,90х21,70 м.
3. Фундамент выполнен в виде сплошной монолитной плиты по всей площади секции на свайном основании и разработан в альбомах 174-АР/25-1-9.3-КЖ0 и 174-АР/25-1-9.3-КЖ1.1.
4. Наружные стены ниже отметки 0,000 запроектированы монолитными железобетонными.
5. Утепление наружных стен в грунте выполнить экструзионным пенополистиролом толщиной 50 мм.
6. Стены лестнично-лифтового узла монолитные железобетонные толщиной 200 мм.
7. Пилоны - монолитные железобетонные, толщиной 200, 250 мм.
8. Перекрытия запроектированы из монолитного железобетона, безригельное.
9. Основные лестничные марши и площадки запроектированы монолитные железобетонные (см. альбом 174-АС/25-1-9.3-КЖ1.3- для лестниц ниже отметки 0,000).
10. Перегородки в подвалах запроектированы из кирпича силикатного утолщенного полнотелого рядового марки СУРПо - М100/ F25/1,8 ГОСТ 379-2015 на растворе М75, толщиной 120 мм, высотой 2840 мм; из пустотелого силикатного блока СБПу200-»М125/»F50/»D1200, 248х200х248 ГОСТ 379-2015, толщиной 200мм на клеевом растворе не менее М75, F50.
11. Указания по армированию перегородок, их креплению к монолитным конструкциям, узлы см. лист 10.
12. Перемычки - из металлических уголков и рядовые (из арматуры Ø12А500С). Перемычки из стальных уголков защитить слоем цементно-песчаного раствора М75 δ=20мм по сетке; рядовые перемычки защитить слоем цементно-песчаного раствора δ=30мм.
13. Проект выполнен для плюсовых температур наружного воздуха. При производстве работ в зимнее время руководствоваться требованиями соответствующих разделов строительных норм и правил на производство и приемку строительно-монтажных работ в зимних условиях и указаниями по производству работ в зимних условиях в данном проекте.

Указания по производству работ в зимних условиях

Строительные работы в зимних условиях должны выполняться в соответствии с требованиями настоящих указаний СП 15.13330.2020 "Каменные и армокаменные конструкции"; Правила производства и приемки работ; СП 70.13330.2012 "Несущие и ограждающие конструкции. Актуализированная редакция СНиП 3.03.01-87".

Лица, отвечающие за производство работ в зимнее время, в обязательном порядке должны быть ознакомлены с перечисленными СНиПами и следующими указаниями.

Защита строительных конструкций от коррозии

1. Степень воздействия среды на конструкции -не агрессивная.
2. Мероприятия по защите конструкции от коррозии и восстановления покрытий, поврежденных сваркой, выполнять в соответствии с требованиями СП 28.13330.2017 "Актуализированная редакция СНиП 2.03.11-85 "Защита строительных конструкций от коррозии" и ГОСТ 9.402-2004.
   - Степень очистки поверхностей от окислов третья;
   - Качество лакокрасочного покрытия должно соответствовать IV классу по ГОСТ 9.032-74*;
   - Все вновь устанавливаемые конструкции подлежат защите от коррозии лакокрасочными материалами I группы толщиной 80 мкм (например, один слой эмали ПФ-115 грунтовки ГФ-021 ГОСТ 25129-82*).
3. Работы по защите от коррозии производить в соответствии с требованиями ГОСТ Р 12.3.052-2020 "Система стандартов безопасности труда. Строительство. Работы антикоррозионные. Требования безопасности", СНиП 12-04-2002 "Безопасность труда в строительстве. Часть 2. Строительное производство".

Кирпичная кладка

Качество материалов применяемых для кирпичной и каменной кладки в зимних условиях (цем.-песч. раствор) вне зависимости паспортов на них, должны подвергаться систематическому контролю путем лабораторных испытаний. Материалы, качество (марки) которых не удовлетворяют требованиям проекта, к применению не допускаются !!!

Для кирпичной и каменной кладки применять способ с применением растворов с химическими добавками, способных твердеть при отрицательных температурах. Кладку выполнять методом цепной перевязки.

В качестве противоморозных добавок, обеспечивающих твердение раствора на морозе, рекомендуется применять поташ. Допускается применять и другие разновидности добавок, обеспечивающих твердение раствора на морозе, не вызывающих коррозии арматуры и каменных материалов кладки, обеспечивающих долговечность растворов в эксплуатационных условиях.

При использовании в качестве противоморозной добавки формиата натрия, который является сильным ускорителем схватывания, должны обеспечиваться условия сохранения рабочей подвижности раствора в течение 1,5-2 часов, т.е периода, достаточного для укладки его в дело. Для этой цели в раствор с добавкой формиата натрия вводится водный раствор СДБ или других замедлителей схватывания, рекомендованных головными научно-исследовательскими организациями.

Потребное количество СДБ устанавливается на пробных замесах,но должно быть не более 1% по весу (для портландцементов).

В случае преждевременного (ложно-тиксотропного) загустения растворов с добавкой формиата натрия рекомендуется производить их повторное перемешивание на месте работы. Для обеспечения твердения растворов рекомендуется начинать вводить в них минимальное количество (50%) противоморозных добавок за 10 -15 дней перед наступлением зимних условий производства работ.

Армирование кладки вент. шахт производить согласно проекта.

Добавление воды и перемешивание схватившегося раствора не допускается.

При выполнении кладочных работ в зимний период вести систематический контроль качества, производить контроль прочности возводимых конструкций.

До начала производства кладочных работ все захватки должны быть очищены от снега и льда.

Допускается применять и другие разновидности добавок, обеспечивающих твердение раствора на морозе, не вызывающих коррозии арматуры и каменных материалов кладки, обеспечивающих долговечность растворов в эксплуатационных условиях.

Кладочные растворы с химическими добавками рекомендуется приготавливать на портландцементах марки не ниже 400.

Требования к монтажу профилированной мембраны PLANTER
или аналога

Выступы профилированной мембраны должны быть обращены к гидроизоляции. Нахлест между рулонами должен составлять не менее 4 выступов. Швы между полотнами должны быть проклеены лентой PLANTERBAND или аналогом.

Крепление профилированной мембраны осуществляется посредством специального крепежа PLANTER fixing или аналогом выше уровня гидроизоляции. Верхний край мембраны должен быть закрыт декоративной планкой PLANTER profile или аналогом. Затем осуществляется послойная засыпка грунтом.

Компоновочная схема

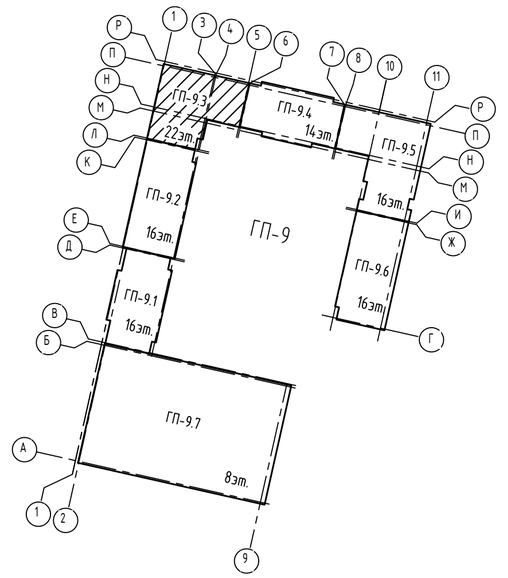

id: 7994093

						174-АР/25-1-9.3-АС1			
						Многоквартирные жилые дома с объектами инфраструктуры, расположенные по адресу: г. Екатеринбург, ул. Комбинатская. Жилой дом ГП-9			
Изм.	Кол.уч	Лист	№ док.	Подпись	Дата				
Разраб.		Мокренко			10.26	Секция ГП-9.3	Стадия	Лист	Листов
Пров.		Аникеева			10.26		Р	1	9
Н.контр.		Рябиков			10.26	Общие данные	ДЕВИЖН		
ГИП		Аверин			10.26				

Формат А2

Кладочный план подземного этажа

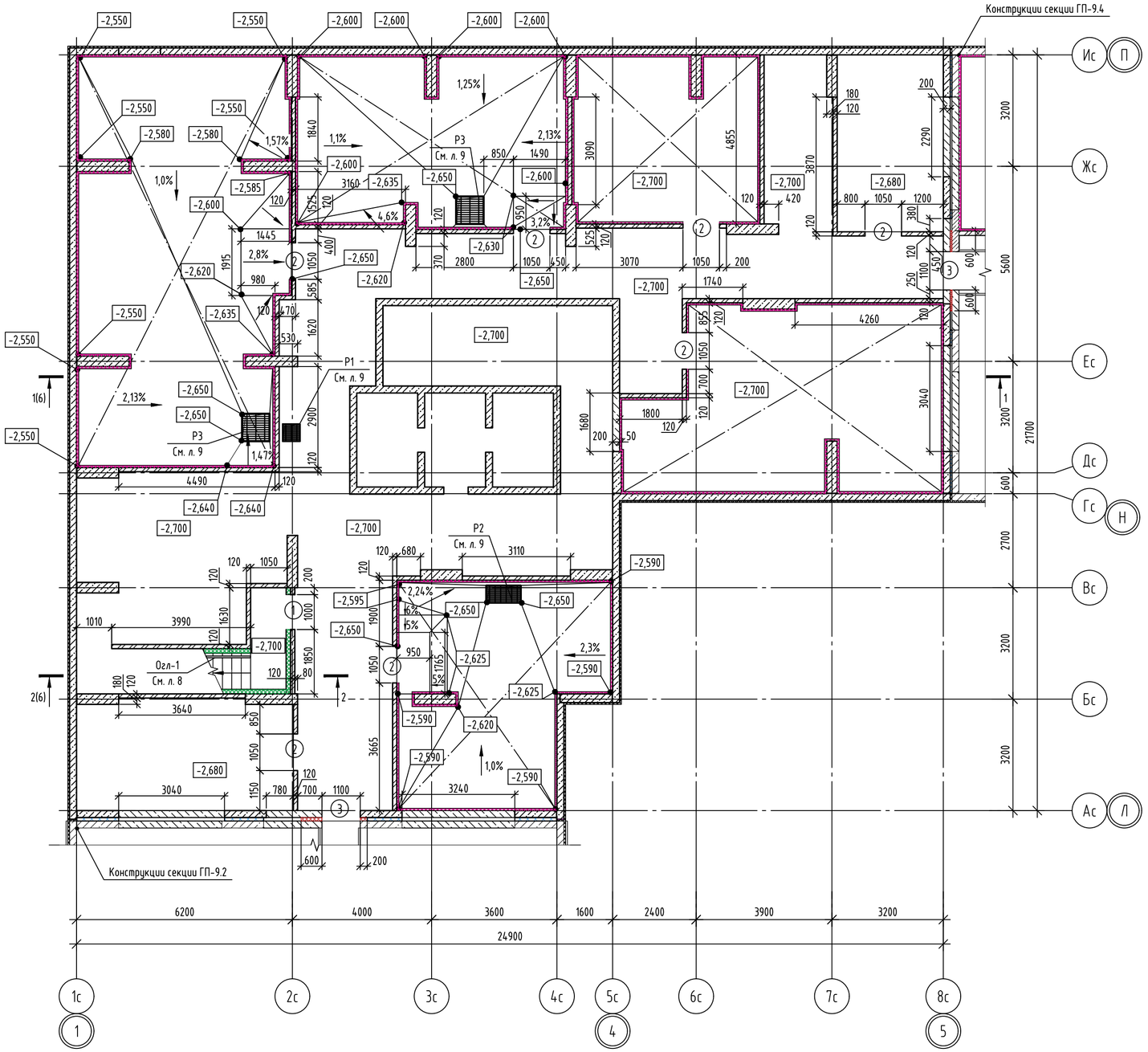

Ведомость проемов

№ проема	Размеры ВхН, мм	Отметка низа	Примечание
1	1000х2100	с отм. -2,700 до отм. -0,600	
2	1050х2100	с отм. -2,700 до отм. -0,600	
3	1100х2100	с отм. -2,700 до отм. -0,600	

Условные обозначения

- Монолитные железобетонные конструкции (см. альбом 174-АР/25-1-9.3-КЖ1.2.В);
- Внутренние стены - кладка из пустотелого силикатного блока СБПу200-≥М125/≥F50/≥D1200 248х200х248 ГОСТ 379-2015, толщиной 200мм на клеевом растворе не менее М75, F50, высота 2840мм;
- Кладка из кирпича силикатного утолщенного полнотелого рядового марки СУРПо - ≥М100/≥F25/1,8 ГОСТ 379-2015 на растворе М75 толщиной 120 мм, высота 2840мм;
  Два первых ряда кладки и последний выполнить из камня бетонного стенового марки КСП-ПР-25-М100/D2200 ГОСТ 6133-99, см.прим. 9.
- Теплоизоляция наружных стен на высоту (глубину) 2м, из экструдированного пенополистирола ГОСТ 32310-2020 γ=35кг/м3, λ<0,035 Вт/м°С;
- Теплоизоляция деформационных швов (несъемная опалубка) - экструдированный пенополистирол (прочность на сжатие при 10%-ной линейной деформации ≥200кПа;
- Теплоизоляция деформационных швов из плит минераловатных (НГ) прочностью на сжатие ≥45 кПа, γ≥90кг/м3, λ<0,040 Вт/м°С;
- Шумоизоляция стен в помещениях с инженерным оборудованием (см. примечание 8);
- Теплоизоляция стен лестницы из минеральной ваты группы НГ, прочность при растяжении перпендикулярно лицевым поверхностям 3кПа, прочность при сжатии при 10% деформации - 10кПа, λ<0,039 Вт/м°С, толщина слоя - 120мм с зашивкой ГСП-Н2 (Профиль ПС50х50, ПН50х40, ГСП-Н2 12,5мм-1 слой);
- Устройство шумоизоляции потолка в помещении с инженерным оборудованием (см. примечание 8);
- (1) - Номер проема;
- ПР1 - Марка перемычки;
- 12 - Марка отверстия;

1. Привязку и размеры монолитных железобетонных стен, пилонов см. альбом 174-АР/25-1-9.3-КЖ1.2.В
2. Указания по кладке и армированию перегородок и детали их крепления к несущим элементам, узлы см. лист 6.
3. После пропуска инженерных коммуникаций все отверстия в стенах и перекрытиях заделать бетоном В7,5 на мелком заполнителе.
4. Перегородки, ограждающие инженерные коммуникации, возвести после завершения работ по монтажу коммуникаций.
5. Ведомость перемычек и спецификацию см. лист 2,3.
6. Данный лист смотреть совместно с альбомом 174-АР/25-1-9.3-АР1.
7. Привязки отверстий, маркировки перемычек см. на листе 3.
8. Шумоизоляцию потолка в помещении насосной ИТП, венткамеры в осях Гс-Ес/1с/2 выполнить по системе КНАУФ П113 (серия 1.045.9-2.08, выпуск на одноуровневом металлическом каркасе ПП 50х50/ПН 50х40 с заполнением звукоизоляционным материалом - минераловатными (базальтовыми) плитами ρ=37-45кг/м^3, λ<0,041 Вт/м°С по ГОСТ 9573-2012 толщиной 50мм (типа Роквул Акустик Баттс), каркас облицевать листом ГСП-Н2 в один слой. В качестве шумоизоляции стен и пилонов принять облицовку по системе КНАУФ С626 (серия 1.073.9-2.08) на металлическом каркасе ПН50х40/ПС50х50 с заполнением звукоизоляционным материалом - минераловатными (базальтовыми) плитами ρ=37-45кг/м^3, λ<0,041 Вт/м°С по ГОСТ 9573-2012 (типа Роквул Акустик Баттс) толщиной 50мм, каркас облицевать листом ГСП-Н2 в один слой.
9. Два первых ряда в кирпичных перегородках, насосных и ИТП, выполнить из камня стенового марки КСП-ПР-М100/D2200 ГОСТ6133-99 толщиной 120 мм. Между бетонным и силикатным кирпичом выполнить отсечную гидроизоляцию из рубероида/бикроста П (или аналог).

Спецификация элементов подземного этажа

Поз.	Обозначение	Наименование	Кол.	Масса ед., кг	Приме-чание
Р1	Решетка металлическая (см. л.9)	Решетка металлическая Р1	1	13.01	
Р2	Решетка металлическая (см. л.9)	Решетка металлическая Р2	1	21.64	
Р3	Решетка металлическая (см. л.9)	Решетка металлическая Р3	2	33.3	
Огл1	См. лист 8	Лестничное ограждение Огл1	1	18.71	

Взам. инв. №
Подп. и дата
Инв. № подл.

id: 7994093

Изм.	Кол.уч	Лист	№ док.	Подпись	Дата	174-АР/25-1-9.3-АС1		
						Многоквартирные жилые дома с объектами инфраструктуры, расположенные по адресу: г. Екатеринбург, ул. Комбинатская. Жилой дом ГП-9		
Разраб.		Мокренко			10.26	Секция ГП-9.3	Стадия	Лист	Листов
Пров.		Аникеева			10.26		Р	2	
Н.контр.		Рябиков			10.26	Кладочный план подземного этажа	ДЕВИЖН		

Формат А2

Схема расположения отверстий и перемычек подземного этажа

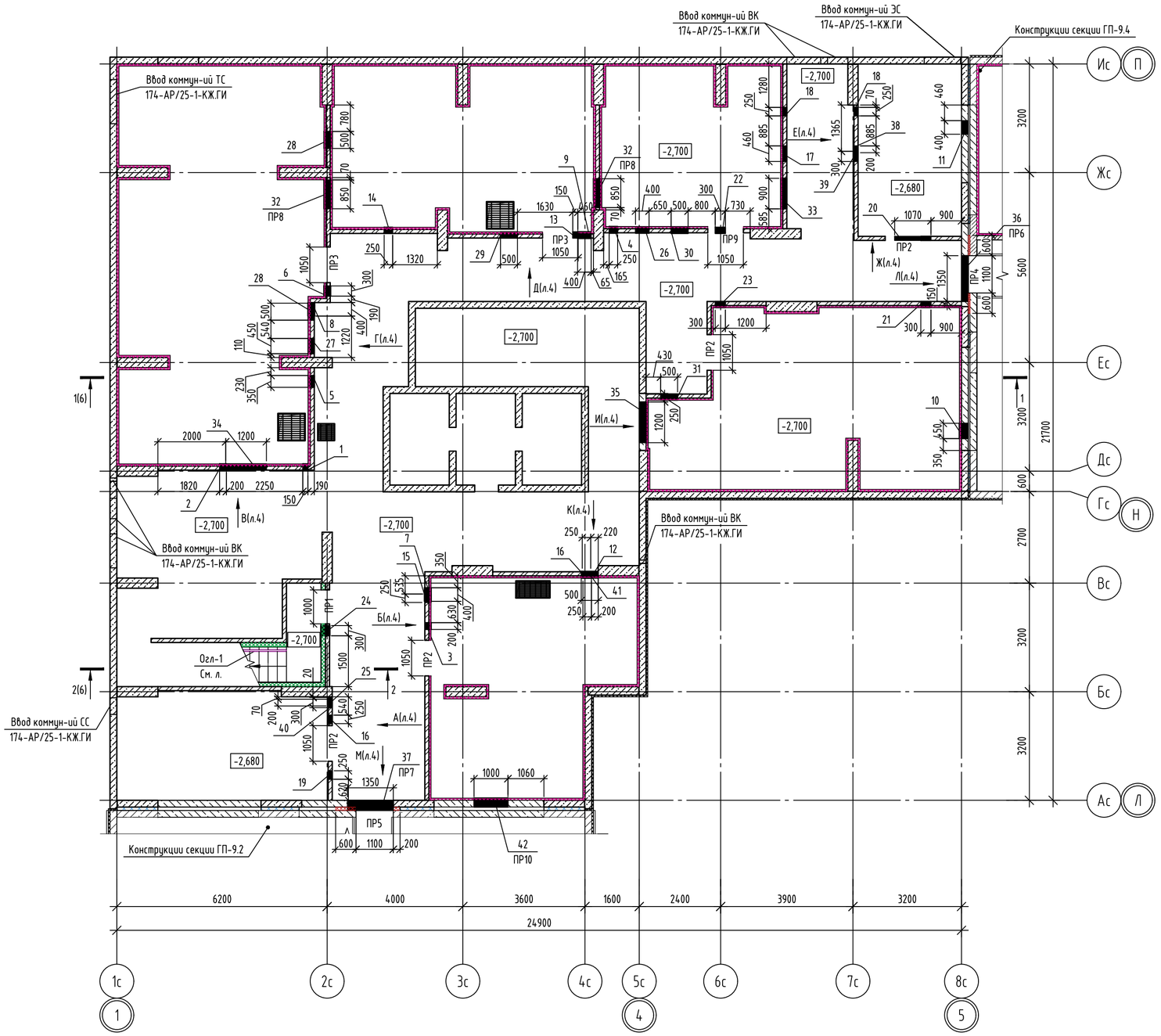

Ведомость отверстий (начало)

№ проема	Размеры ВхН, мм	Отметка низа	Примечание
1	150х200	-0,640	ВК
2	200х300	-0,550	ВК
3	200х200	-0,310	ВК
4	250х200	-0,370	ВК
5	350х460	-0,320	ВК+ОВ
6	300х200	-0,600	ВК
7	400х200	-0,520	ВК
8	400х200	-0,600	ВК
9	400х400	-0,600	ВК
10	450х300	-0,310	ВК
11	400х460	-0,420	ЭОМ
12	500х300	-0,750	ВК
13	150х290	-0,150	ОВ
14	250х200	-0,250	ОВ
15	250х300	-0,160	ОВ
16	250х250	-0,110	ОВ
17	460х230	-0,090	ЭОМ
18	250х240	-0,100	ОВ
19	250х260	-0,140	ОВ
20	1070х240	-0,100	ОВ+ЭОМ

Ведомость отверстий (окончание)

№ проема	Размеры ВхН, мм	Отметка низа	Примечание
21	300х250	-0,110	ОВ
22	300х200	-0,200	ОВ
23	300х200	-0,530	ОВ
24	300х200	-0,450	ОВ
25	200х230	-0,090	ЭОМ
26	400х250	-0,110	ОВ
27	450х250	-0,650	ОВ
28	500х350	-0,210	ОВ
29	500х300	-0,470	ОВ
30	500х300	-0,410	ОВ
31	500х300	-1,210	ОВ
32	850х300	-0,700	ОВ
33	900х340	-0,200	ОВ
34	1200х390	-0,250	ОВ
35	1200х1150	-1,010	ОВ+ВК
36	1350х530	-0,530	ОВ+ВК
37	1350х450	-0,550	ОВ+ВК
38	200х180	-0,300	ЭОМ
39	300х230	-0,090	ЭОМ
40	300х150	-0,625	ЭОМ
41	250х200	-1,000	ОВ
42	1000х600	-0,610	ВК

Условные обозначения:

ПР1 - Марка перемычки;

12 - Марка отверстия;

Р1 - Решетка металлическая индивидуального изготовления;

Взам. инв. №

Подп. и дата

Инв. № подл.

Изм.	Кол.уч	Лист	№ док.	Подпись	Дата
Разраб.		Мокренко			10.26
Пров.		Аникеева			10.26
Н.контр.		Рябиков			10.26

174-АР/25-1-9.3-АС1

Многоквартирные жилые дома с объектами инфраструктуры, расположенные по адресу: г. Екатеринбург, ул. Комбинатская. Жилой дом ГП-9

Секция ГП-9.3

Стадия	Лист	Листов
Р	3	

Схема расположения отверстий и перемычек подземного этажа

ДЕВИЖН

id: 7994093

Формат А2

Вид А

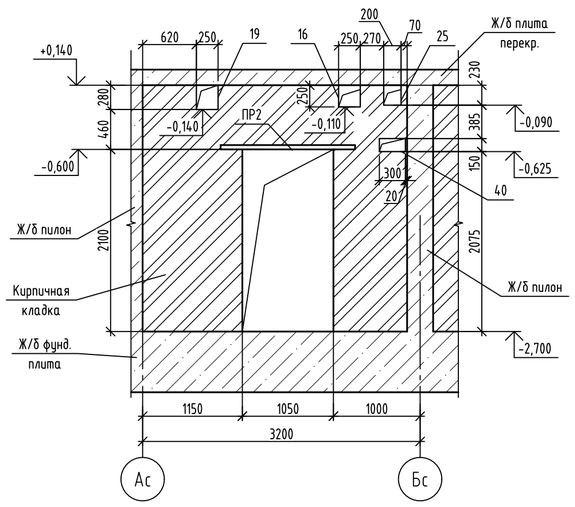

Вид Б

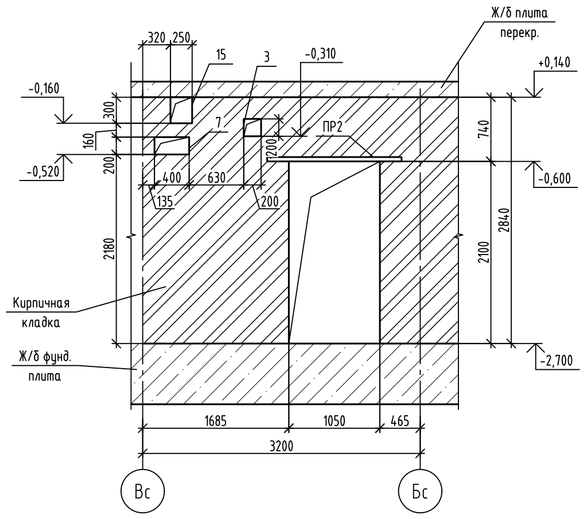

Вид В

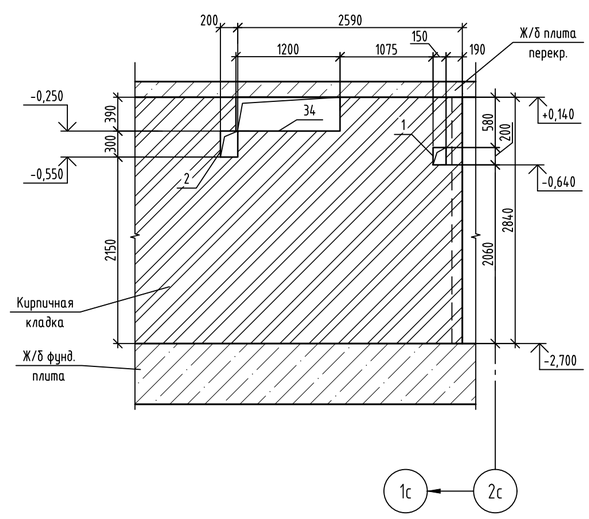

Вид Г

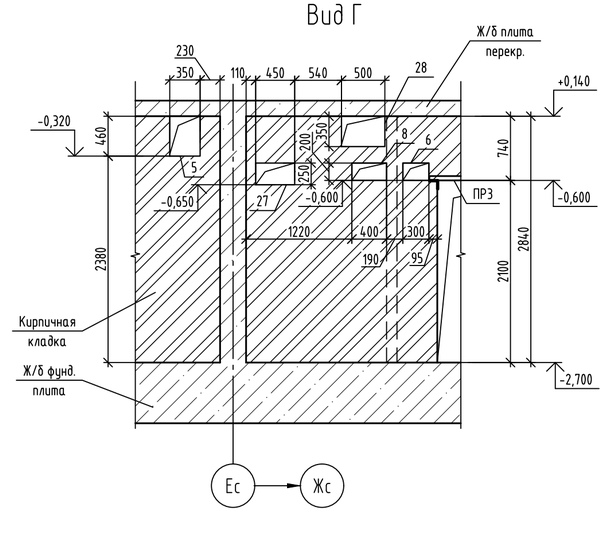

Вид Д

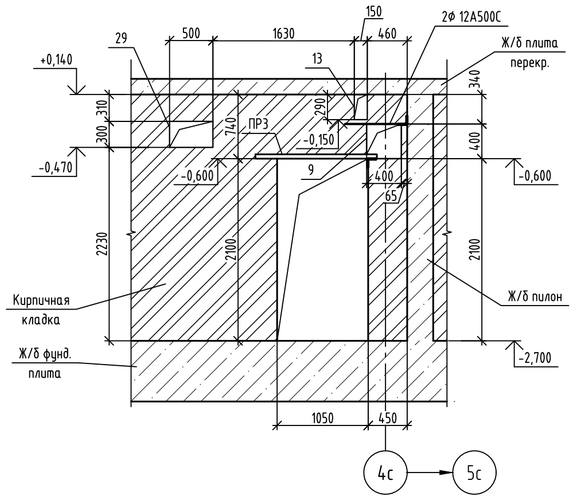

Вид Е

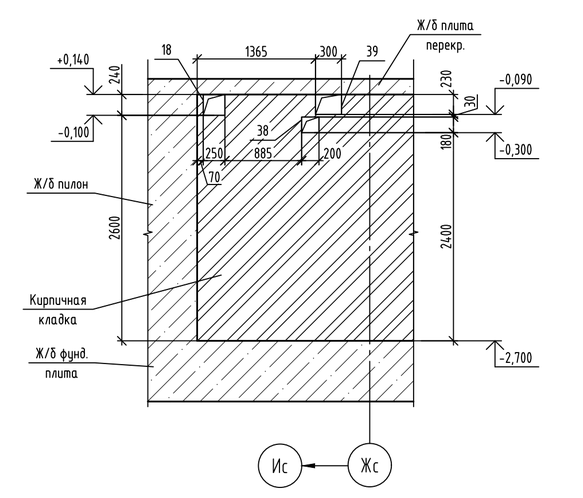

Вид Ж

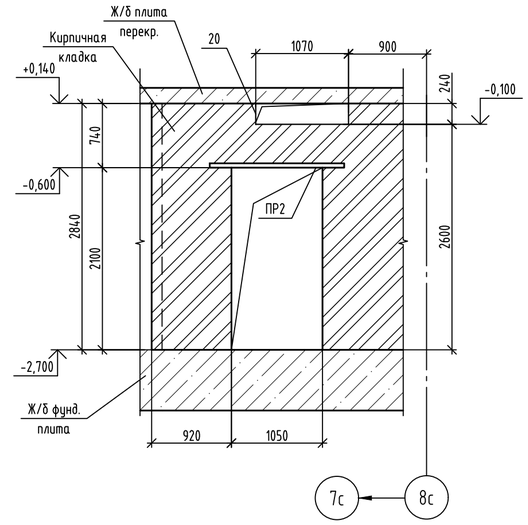

Вид И

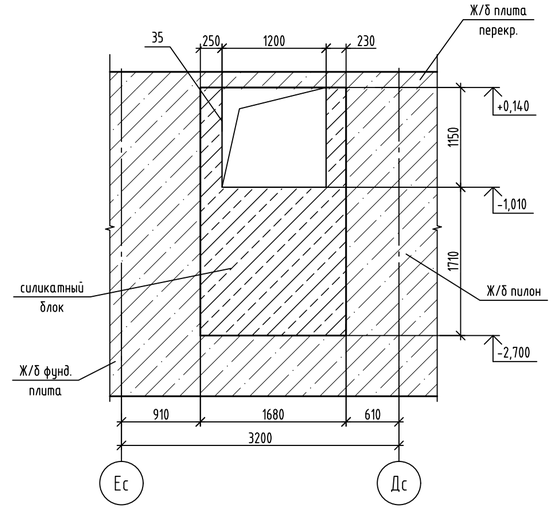

Вид К

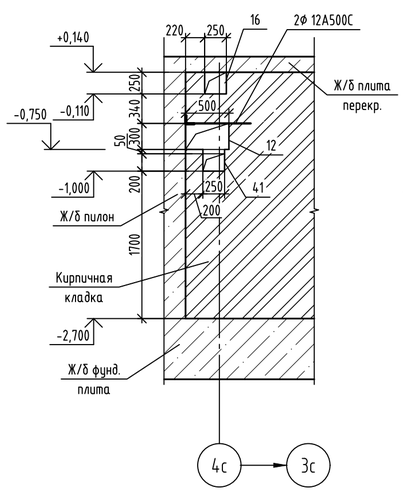

Вид Л

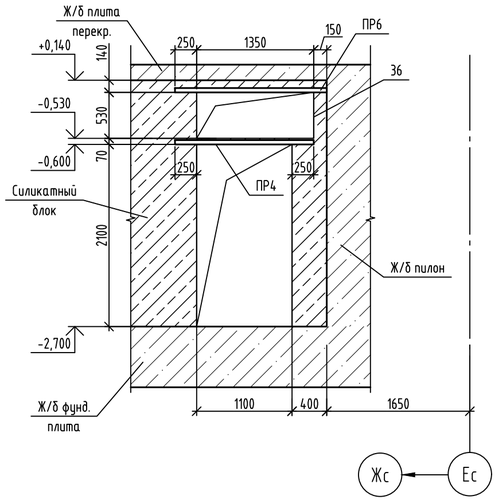

Вид М

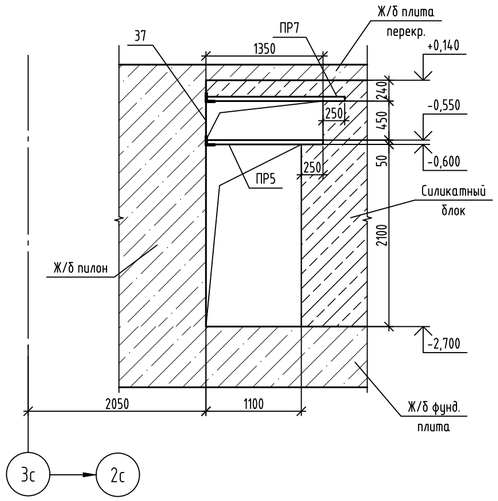

1. Привязку и размеры монолитных железобетонных стен , пилонов см. альбом 174-АР/25-1-9.3-КЖ1.2.В
2. Указания по кладке и армированию перегородок и детали их крепления к несущим элементам, узлы см. лист 6, 7.
3. После пропуска инженерных коммуникаций все отверстия в стенах и перекрытиях заделать бетоном В7,5 на мелком заполнителе.
4. Перегородки, ограждающие инженерные коммуникации, возвести после завершения работ по монтажу коммуникаций.
5. Ведомость перемычек и спецификацию см. лист 3, 5.
6. Данный лист смотреть совместно с альбомом 174-АР/25-1-9.3-АР1.
7. Привязки отверстий, маркировки перемычек смотреть на листе 3.

						174-АР/25-1-9.3-АС1	
						Многоквартирные жилые дома с объектами инфраструктуры, расположенные по адресу: г. Екатеринбург, ул. Комбинатская. Жилой дом ГП-9	
Изм.	Кол.уч	Лист	№ док.	Подпись	Дата		
Разраб.		Мокренко			10.26	Секция ГП-9.3	Стадия: Р; Лист: 4; Листов:
Пров.		Аникеева			10.26		
Н.контр.		Рябиков			10.26	Вид А...Вид М	ДЕВИЖН

Взам. инв. № | Подп. и дата | Инв. № подл.

id: 7994093

Формат А2

Ведомость перемычек

Марка	Схема сечения
ПР1 ($L_{пр.}$=1000мм)	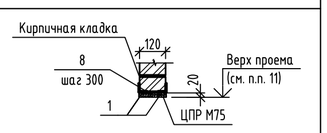
ПР2 ($L_{пр.}$=1050мм)	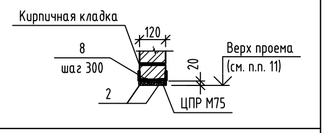
ПР3 ($L_{пр.}$=1050мм)	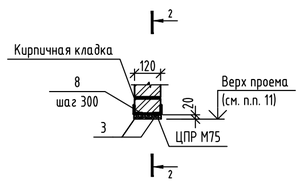
ПР4 ($L_{пр.}$=1100мм)	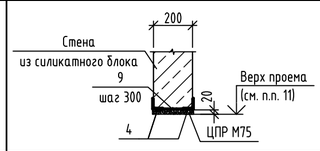
ПР5 ($L_{пр.}$=1100мм)	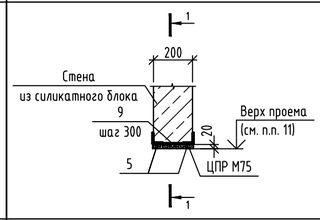
ПР6 ($L_{пр.}$=1350мм)	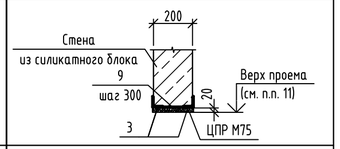
ПР7 ($L_{пр.}$=1350мм)	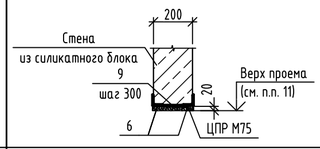
ПР8 ($L_{пр.}$=850мм)	
ПР9 ($L_{пр.}$=1050мм)	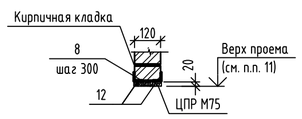
ПР10 ($L_{пр.}$=1000мм)	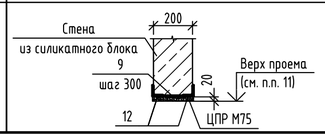

Деталь опирания перемычек ПР5

1-1

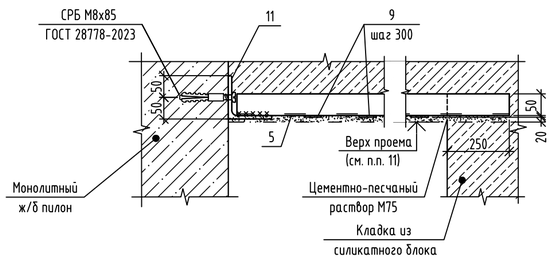

Узел крепления перемычки ПР8, к монолитному ж/б пилону

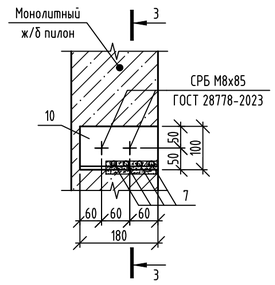

Схема установки перемычек ПР3

2-2

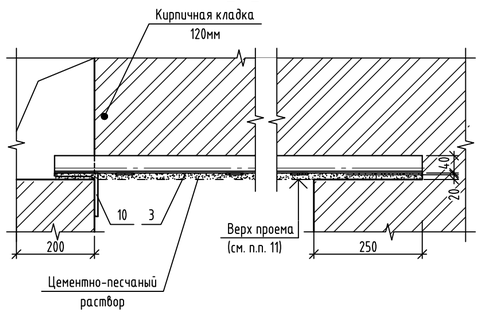

3-3

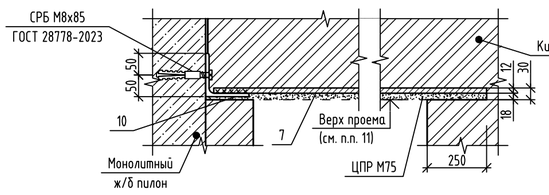

Узел крепления перемычки ПР5 к монолитному ж/б пилону

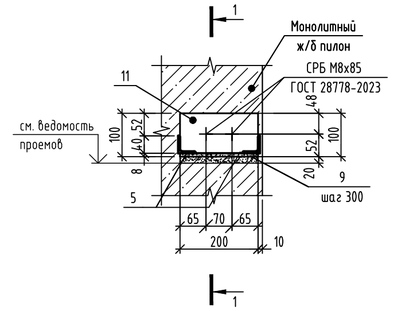

Узел устройства отверстия в кладке под инженерные коммуникации

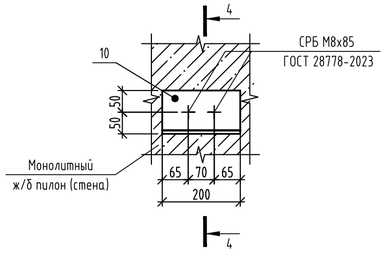

Принципиальный узел устройства опорного уголка перемычки для перегородки 120мм

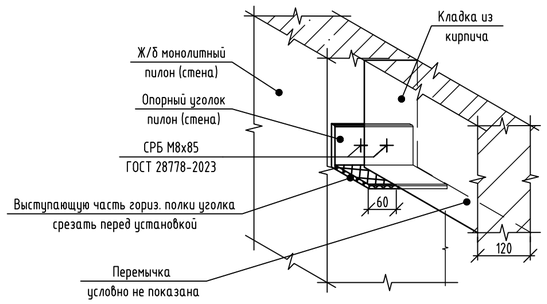

4-4

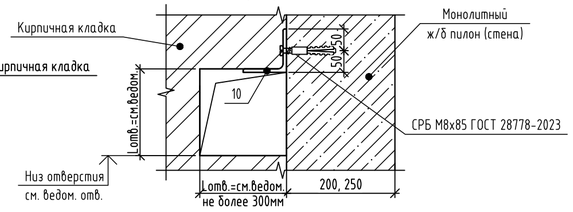

1. Общие указания по возведению конструкций см. л. 1.
2. Рядовые перемычки защитить слоем цементно-песчаного раствора М100. Толщина защитного слоя - не менее 20 мм.
3. Все виды сварочных работ выполнять в соответствии с требованиями СП 70.13330.2012. Все сварные соединения выполнять в соответствии с требованиями ГОСТ 5264-80 "Ручная дуговая сварка". Сварку элементов производить электродами Э42 по ГОСТ 9467-75*. Толщину шва принимать равной наименьшей толщине свариваемых элементов, но не менее 4 мм. Сварные швы должны быть равномерными по длине, непровары, пережоги и другие дефекты не допускаются. Сварные швы должны быть зачищены.
4. Для защиты от коррозии все металлические элементы (детали, анкера) огрунтовать и покрыть эмалью, общую толщину покрытия обеспечить не менее 80 мкм: грунт ГФ-021 по ГОСТ 25129-2020, эмаль ПФ-115 по ГОСТ 6465-2023 в 2 слоя.
5. Сталь конструкций С245-4 по ГОСТ 27772-2021. Арматурные соединения стержней к уголкам осуществлять по ГОСТ 14098-2014 (тип соединения Н1-Рш).
6. Над проемами и отверстиями в кладке толщиной 200мм для ширины 800...1200 мм выполнять перемычки из 2х равнополочных уголков 40х4.
7. Над проемами и отверстиями в кладке толщиной 120мм для ширины 800...1000 мм выполнять перемычки из 4х стержней ф 12А500С.
8. Над проемами и отверстиями в кладке толщиной 120мм для ширины 1000 мм...1250 мм выполнять перемычки из 2х равнополочных уголков 40х4.
9. Глубина опирания перемычек из арматурных стержней 250мм.
10. Над отверстиями в кладке шириной от 300...700мм включительно выполнить рядовые перемычки: в перегородках толщиной 120 мм - из двух стержней ф 12А500С, 180 мм - из четырех стержней ф 12А500С. Глубина опирания перемычек из арматурных стержней 250мм. Расход материала на все не замаркированные перемычки на плане составляет - 4.5м.п. ф 12А500С (4,0 кг)
11. Отметку низа проемов, ведомости проемов и отверстий смотри л. 2, 3.

Спецификация элементов перемычек

Поз.	Обозначение	Наименование	Кол.	Масса ед., кг	Приме-чание
ПР1		Перемычка ПР1	1		на 1 марку
1		Уголок 40х4 ГОСТ 8509-93 / С245-4 ГОСТ 27772-2021 L= 1450	2	3,51	7,02
10		Уголок 100х8 ГОСТ 8509-93 / С245-4 ГОСТ 27772-2021 L= 180	1	2,21	2,21
8		Лист 4х40х100 ГОСТ 103-2006 / С245-4 ГОСТ 27772-2021	3	0,12	0,36
ПР2		Перемычка ПР2	4		на 1 марку
2		Уголок 40х4 ГОСТ 8509-93 / С245-4 ГОСТ 27772-2021 L= 1550	2	3,75	7,50
8		Лист 4х40х100 ГОСТ 103-2006 / С245-4 ГОСТ 27772-2021	3	0,12	0,36
ПР3		Перемычка ПР3	2		на 1 марку
3		Уголок 40х4 ГОСТ 8509-93 / С245-4 ГОСТ 27772-2021 L= 1400	2	3,39	6,78
10		Уголок 100х8 ГОСТ 8509-93 / С245-4 ГОСТ 27772-2021 L= 180	1	2,21	2,21
8		Лист 4х40х100 ГОСТ 103-2006 / С245-4 ГОСТ 27772-2021	3	0,15	0,45
ПР4		Перемычка ПР4	1		на 1 марку
4		Уголок 40х4 ГОСТ 8509-93 / С245-4 ГОСТ 27772-2021 L= 1600	2	6,03	12,06
9		Лист 4х40х180 ГОСТ 103-2006 / С245-4 ГОСТ 27772-2021	4	0,22	0,88
ПР5		Перемычка ПР5	1		на 1 марку
5		Уголок 40х4 ГОСТ 8509-93 / С245-4 ГОСТ 27772-2021 L= 1350	2	3,27	6,54
11		Уголок 100х8 ГОСТ 8509-93 / С245-4 ГОСТ 27772-2021 L= 200	1	2,45	2,45
9		Лист 4х40х180 ГОСТ 103-2006 / С245-4 ГОСТ 27772-2021	3	0,22	0,66
ПР6		Перемычка ПР6	1		на 1 марку
3		Уголок 40х4 ГОСТ 8509-93 / С245-4 ГОСТ 27772-2021 L= 1750	2	4,23	8,46
9		Лист 4х40х180 ГОСТ 103-2006 / С245-4 ГОСТ 27772-2021	4	0,22	0,88
ПР7		Перемычка ПР7	1		на 1 марку
6		Уголок 40х4 ГОСТ 8509-93 / С245-4 ГОСТ 27772-2021 L= 1600	2	3,87	7,74
11		Уголок 100х8 ГОСТ 8509-93 / С245-4 ГОСТ 27772-2021 L= 200	1	2,45	2,45
9		Лист 4х40х180 ГОСТ 103-2006 / С245-4 ГОСТ 27772-2021	4	0,22	0,88
ПР8		Перемычка ПР8	2		на 1 марку
7		ф12 А500С, ГОСТ 34028-2016, L= 1170	4	1,04	4,16
10		Уголок 100х8 ГОСТ 8509-93 / С245-4 ГОСТ 27772-2021 L= 180	1	2,21	2,21
ПР9		Перемычка ПР9	1		на 1 марку
12		Уголок 40х4 ГОСТ 8509-93 / С245-4 ГОСТ 27772-2021 L= 1500	2	3,63	7,26
10		Уголок 100х8 ГОСТ 8509-93 / С245-4 ГОСТ 27772-2021 L= 180	1	2,21	2,21
8		Лист 4х40х100 ГОСТ 103-2006 / С245-4 ГОСТ 27772-2021	3	0,15	0,45
ПР10		Перемычка ПР10	1		на 1 марку
12		Уголок 40х4 ГОСТ 8509-93 / С245-4 ГОСТ 27772-2021 L= 1500	2	5,66	11,32
9		Лист 4х40х180 ГОСТ 103-2006 / С245-4 ГОСТ 27772-2021	4	0,22	0,88
		Детали	3		
10		Уголок 100х8 ГОСТ 8509-93 / С245-4 ГОСТ 27772-2021 L= 180	1	2,21	2,21

Взам. инв. №

Подп. и дата

Инв. № подл.

id: 7994093

Изм.	Кол.уч	Лист	№ док.	Подпись	Дата
Разраб.		Мокренко			10.26
Пров.		Аникеева			10.26
Н.контр.		Рябиков			10.26

174-АР/25-1-9.3-АС1

Многоквартирные жилые дома с объектами инфраструктуры, расположенные по адресу: г. Екатеринбург, ул. Комбинатская. Жилой дом ГП-9

Секция ГП-9.3

Стадия	Лист	Листов
Р	5	

Перемычки подземного этажа. Узлы крепления перемычек

ДЕВИЖН

Формат А2

Разрез 1-1 (л.2)

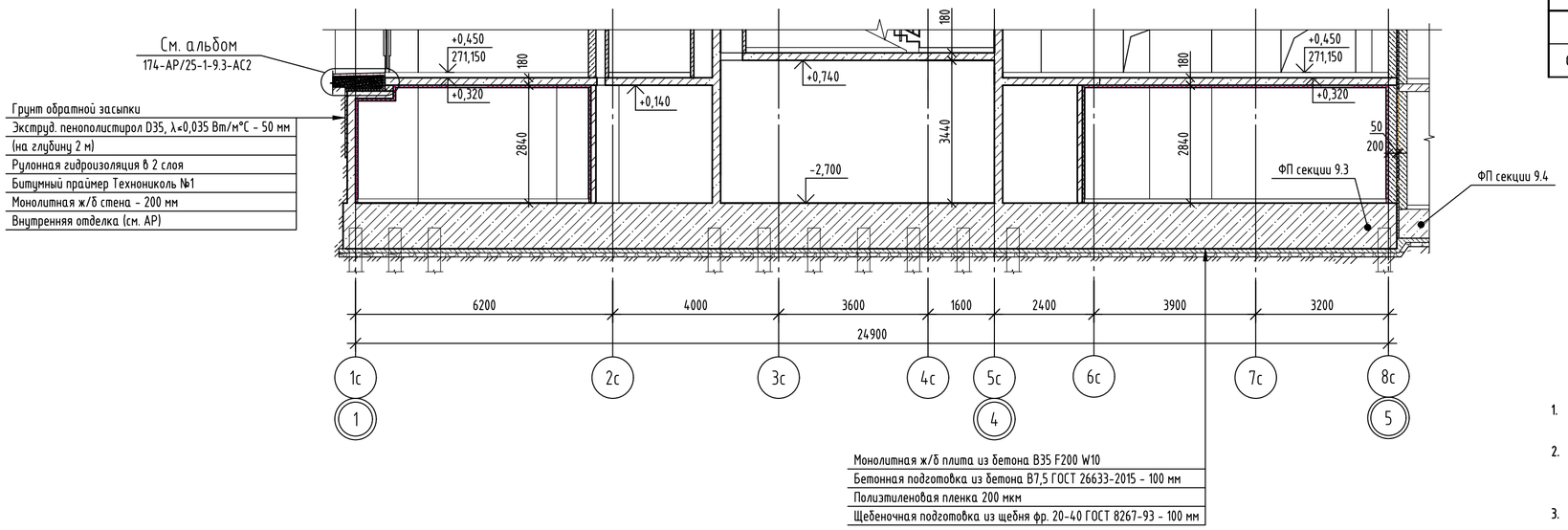

Разрез 2-2 (л.2)

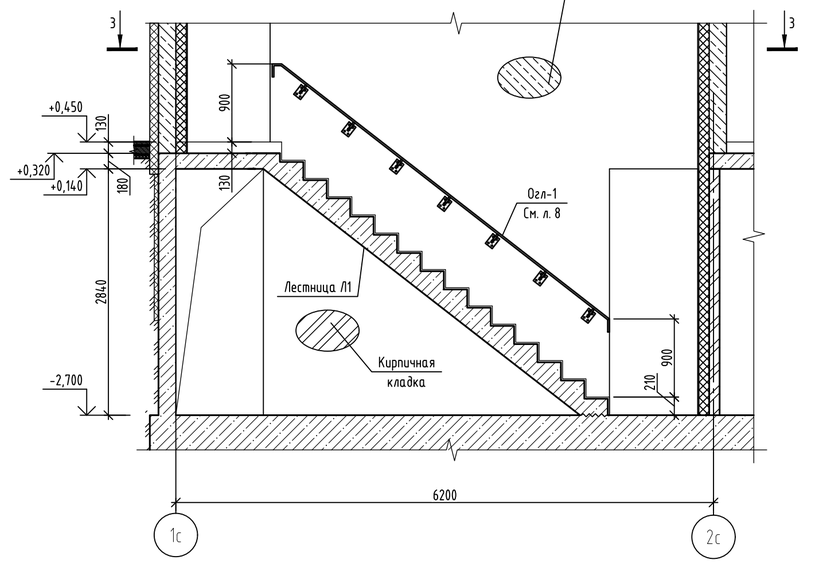

3-3

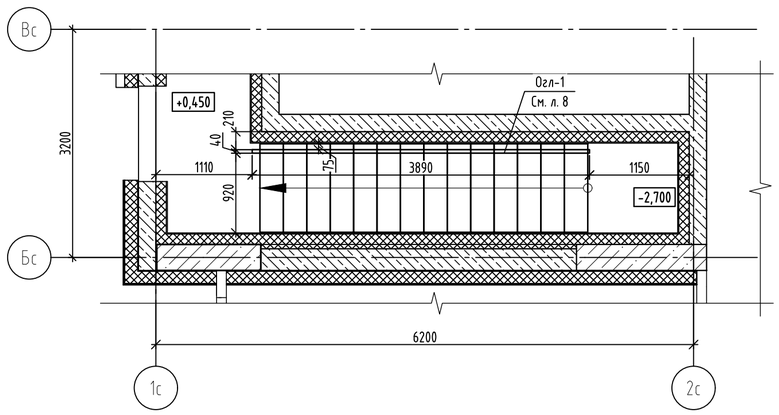

Спецификация ограждений лестницы Л1

Поз.	Обозначение	Наименование	Кол.	Масса ед., кг	Приме-чание
		Лестничные ограждения			
Огл-1	См. лист 8	Лестничное ограждение Огл-1	1	18.71	

1. Производство работ вести в строгом соответствии с требованиями СП 70.13330.2012 " Несущие и ограждающие конструкции ", проекта производства работ и указаниями настоящего проекта.
2. Кладку кирпичных перегородок подвала толщиной 120мм выполнять из кирпича силикатного утолщенного полнотелого рядового марки СУРПо - М100/ F25/1,8 ГОСТ 379-2015 на растворе М75. Кладку перегородок подвала высотой 2840 мм армировать в горизонтальных швах сеткой С1 - 50/50-25Х25 b=126 мм СТО 36554501-043-2015 через каждые 3 ряда кладки.
3. Кладку перегородок подвала толщиной 200мм выполнять из пустотелого силикатного блока СБПу200-›М125/›F50/›D1200 248х200х248 ГОСТ 379-2015, на клеевом растворе не менее М75, F50, толщиной 200мм. Кладку перегородок подвала толщиной 200 мм армировать в горизонтальных швах базальтовой сеткой С2 - 50/50-25Х25 b=206мм СТО 36554501-043-2015 через первый ряд блоков, а далее через 2 ряда блоков. Первый ряд блоков выкладывать на цементно-песчаный раствор марки М100.
4. Крепление перегородок толщиной 120 мм, примыкающих к поверхностям железобетонных элементов, производить по схеме, расположенной на листе 7.
5. Сопряжение перегородок толщиной 200 мм и перегородок 120 мм выполнять при помощи анкеров А1 с шагом через три ряда блоков (750 мм). Сопряжение перегородок одинаковой толщины производить перевязкой.
6. Компенсационные зазоры 20, 30 мм между несущим каркасом (перекрытием) и стенами 200мм и перегородками 120 мм заполнять негорючим упругим материалом (типа минплиты НГ χ=30-35кг/м3, монтажной пеной противопожарной, полиуретановыми прокладами и уплотнителями), оштукатуренным цементно-песчаным раствором не менее М75. Также допускается применение монтажной пены без требований противопожарных свойств для внутриквартирных перегородок.
7. Силикатный блок крепить к вертикальным несущим конструкциям с помощью уголков из перфорированной оцинкованной полосы 150х120х2 в уровне сеток. Крепление перфорированной полосы к монолитным конструкциям (пилонам/стенам, плитам перекрытия) выполнить с помощью анкер-клина 6х60 согласно протоколу испытаний №И/1/26-82, предоставленного ООО НПФ "СТРОЙТЕХКОНТРОЛЬ". Расчетное усилие, выдерживающее данный анкер-клин на вырыв, должно составлять не менее 1,9 кН.
8. Кирпичную кладку перегородок крепить к вертикальным несущим конструкциям с помощью анкеров А1 из стержней Ø8 А500С длиной 400 мм с шагом через 7 рядов кладки по высоте, устанавливаемых в уровне сеток. Кладочную сетку привязать к анкерам. Анкера А1 устанавливать в ж/б монолитные стены и пилоны на химические анкеры в предварительно просверленные отверстия, избегая попадания в рабочую арматуру. В качестве хим. акнера использовать BIT 200 (или аналоги).
9. К перекрытию кладку крепить с помощью деталей Дп1 - для кирпичных перегородок толщиной 120мм с шагом 1200 мм в шахматном порядке (со смещением 600 мм) с и не менее двух креплений на простенок, деталей Дп2 - для перегородок толщиной 200мм из силикатного блока с шагом 1000 мм.
10. Первый ряд кладки выполнить на цементно-песчаном растворе, толщина шва максимум 10-30мм (см. узлы на листе 7). При толщине шва 30мм выполнить армирование базальтовой сеткой 50/50-25Х25 СТО 36554501-043-2015.
11. Все виды сварочных работ выполнять в соответствии с требованиями СП 70.13330.2012. Все сварные соединения выполнять в соответствии с требованиями ГОСТ 5264-80* "Ручная дуговая сварка". Сварку элементов производить электродами Э42А ГОСТ 9467-75*. Толщину шва принимать равной наименьшей толщине свариваемых элементов, но не менее 4 мм. Сварные швы должны быть равномерными по длине, непровары, пережоги и другие дефекты не допускаются. Сварные швы должны быть зачищены.
12. Для защиты от коррозии все металлические элементы (детали, анкера) огрунтовать и покрыть эмалью, общую толщину покрытия обеспечить не менее 80 мкм: грунт ГФ-021 по ГОСТ 25129-2020, эмаль ПФ-115 по ГОСТ 6465-2023 в 2 слоя.
13. Все зазоры и отверстия в замкнутых профилях заварить с целью обеспечения герметичности и зачистить.
14. Спецификация элементов армирования и крепления перегородок подземного этажа, спецификация деталей и анкеров даны на листе 7.
15. Сталь конструкций С245-4 по ГОСТ 27772-2021.
16. Привязку и размеры монолитных железобетонных стен, пилонов см. альбом 174-АР/25-1-9.3-КЖ1.2.В.
17. Данный лист смотреть совместно с листами 2, 8.
18. Оконные и дверные проёмы показаны условно.
19. Элементы ограждения лестниц см.л 8.

Изм.	Кол.уч	Лист	№ док.	Подпись	Дата	174-АР/25-1-9.3-АС1			
						Многоквартирные жилые дома с объектами инфраструктуры, расположенные по адресу: г. Екатеринбург, ул. Комбинатская. Жилой дом ГП-9			
Разраб.		Мокренко			10.26	Секция ГП-9.3	Стадия	Лист	Листов
Пров.		Анникеева			10.26		Р	6	
Н.контр.		Рябиков			10.26	Разрез1-1, Разрез2-2	ДЕВИЖН		

Взам. инв. №
Подп. и дата
Инв. № подл.

id: 7994093

Формат А2

Схема расположения элементов армирования и крепления кирпичных перегородок подвала (высота 2840мм) толщиной 120 мм

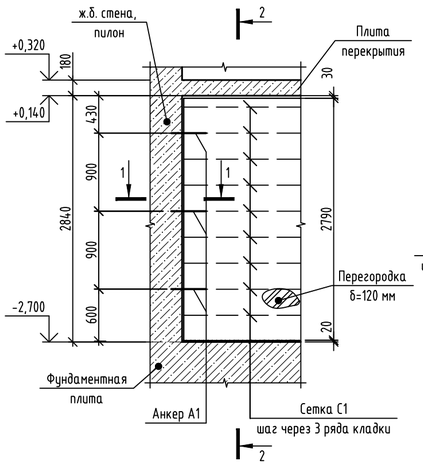

2-2

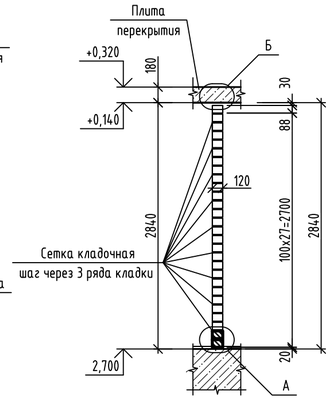

Крепление перегородки 200 мм из силикатного блока к плите перекрытия

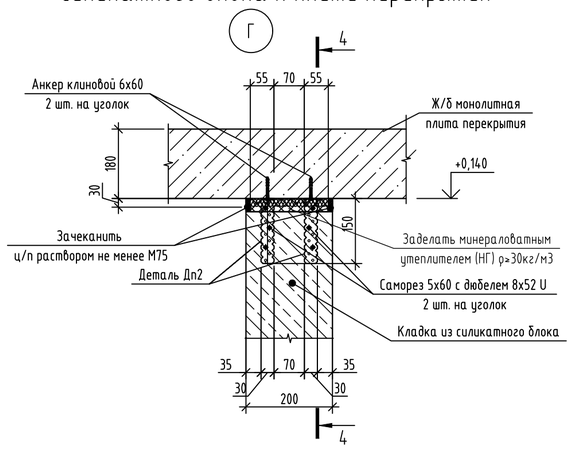

Спецификация элементов армирования и крепления перегородок

Поз.	Обозначение	Наименование	Кол. на эт.		Масса ед., кг	Приме-чание
			Подвал	Всего		
Дп1	данный лист	Деталь Дп1	130	130		
Дп2	данный лист	Деталь Дп2	125	125		
А1	данный лист	Анкер А1	105	105		
С1	СТО 36554501-043-2015	Сетка базальтовая 50/50-25Х25, b=126мм L= м.п.	660	660		
С2	СТО 36554501-043-2015	Сетка базальтовая 50/50-25Х25, b=206мм L= м.п.	80	80		

Спецификация деталей Дп1, Дп2 анкеров А1 (на 1 шт.)

Марка изде-лия	Поз. дет.	Наименование	Кол.	Масса ед., кг	Масса изделия, кг
Дп1		Уголок $\frac{\text{L63х5 ГОСТ 8509-93}}{\text{С245-4 ГОСТ 27772-2015}}$ L =100	1	0,48	
Дп2		Уголок из перфорированной оцинкованной полосы L150х120х2,0 (L=270мм, b=30мм)	1	0,06	
А1		⌀8 А500С ГОСТ 34028-2016, L=400	1	0,16	

Схема расположения элементов армирования и крепления перегородок подземного этажа (высота 2840мм) из силикатных блоков толщиной 200 мм

5-5

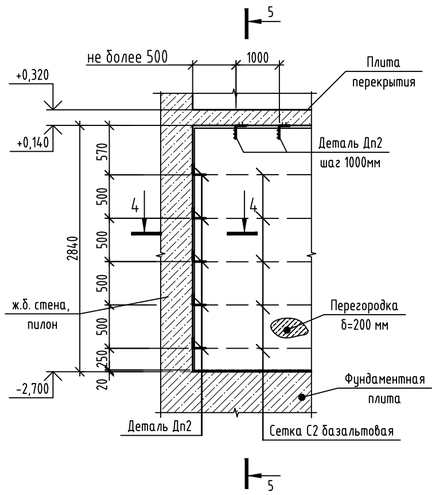

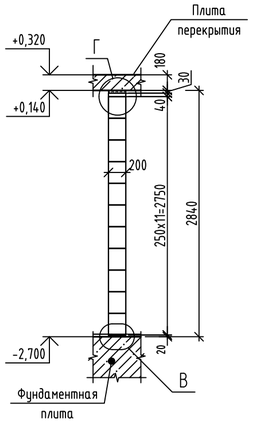

Крепление перегородки 120мм из кирпича к плите перекрытия

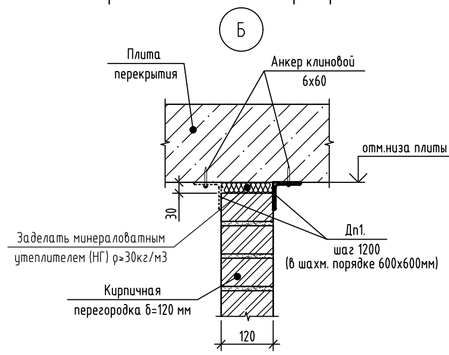

3-3

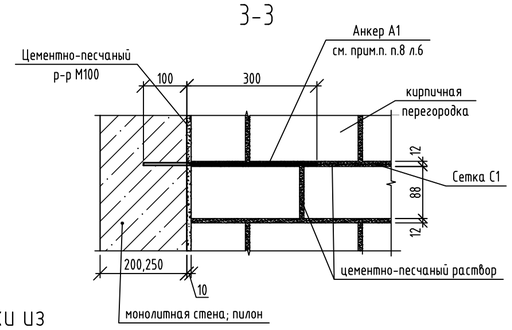

4-4

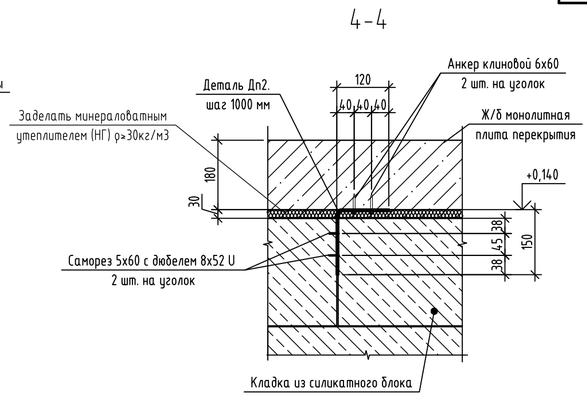

Опирание перегородки 120 мм из кирпича на фундаментную плиту

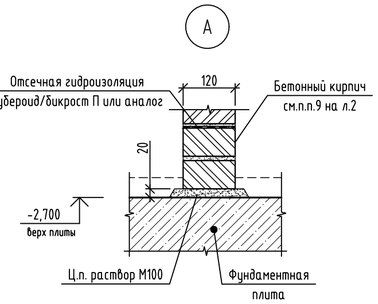

Опирание перегородок 200 мм из силикатных блоков на фундаментную плиту

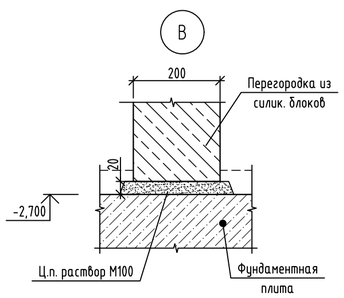

Крепление перегородки из кирпича в подвале к монолитной стене сбоку

1-1

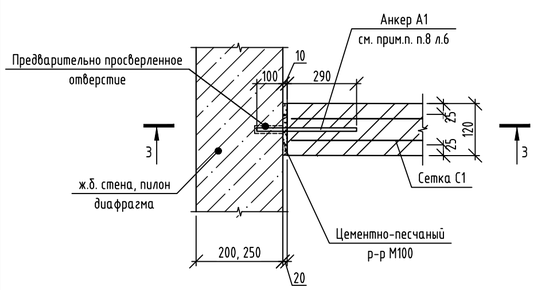

Крепление перегородки из силикатного блока 200 мм в подвале к торцу монолитной стены

4-4

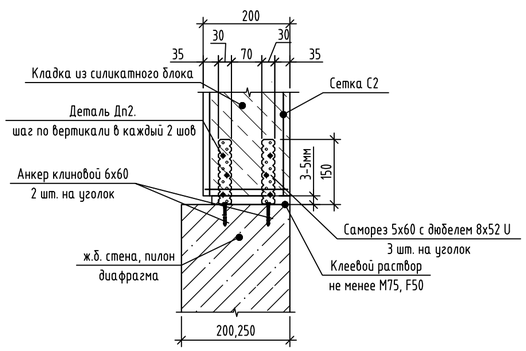

Деталь сопряжения перегородок 120 мм и 200 мм между собой

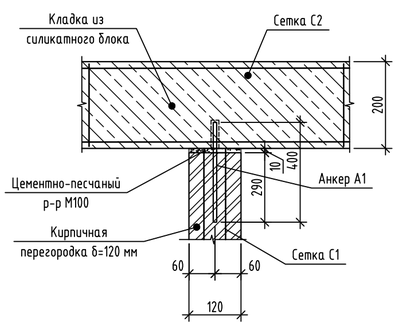

1. **Лист читать совместно с листами 2-4;**
2. **Сталь конструкций С245-4 по ГОСТ 27772-2021.**

Изм.	Кол.уч	Лист	№ док.	Подпись	Дата	174-АР/25-1-9.3-АС1		
						Многоквартирные жилые дома с объектами инфраструктуры, расположенные по адресу: г. Екатеринбург, ул. Комбинатская. Жилой дом ГП-9		
Разраб.		Мокренко			10.26	Секция ГП-9.3	Стадия	Лист	Листов
Пров.		Аникеева			10.26		Р	7	
Н.контр.		Рябиков			10.26	Узлы элементов крепления перегородок подземного этажа	ДЕВИЖН		

Взам. инв. №
Подп. и дата
Инв. № подл.

id: 7994093

Формат А2

Ограждение Огл-1

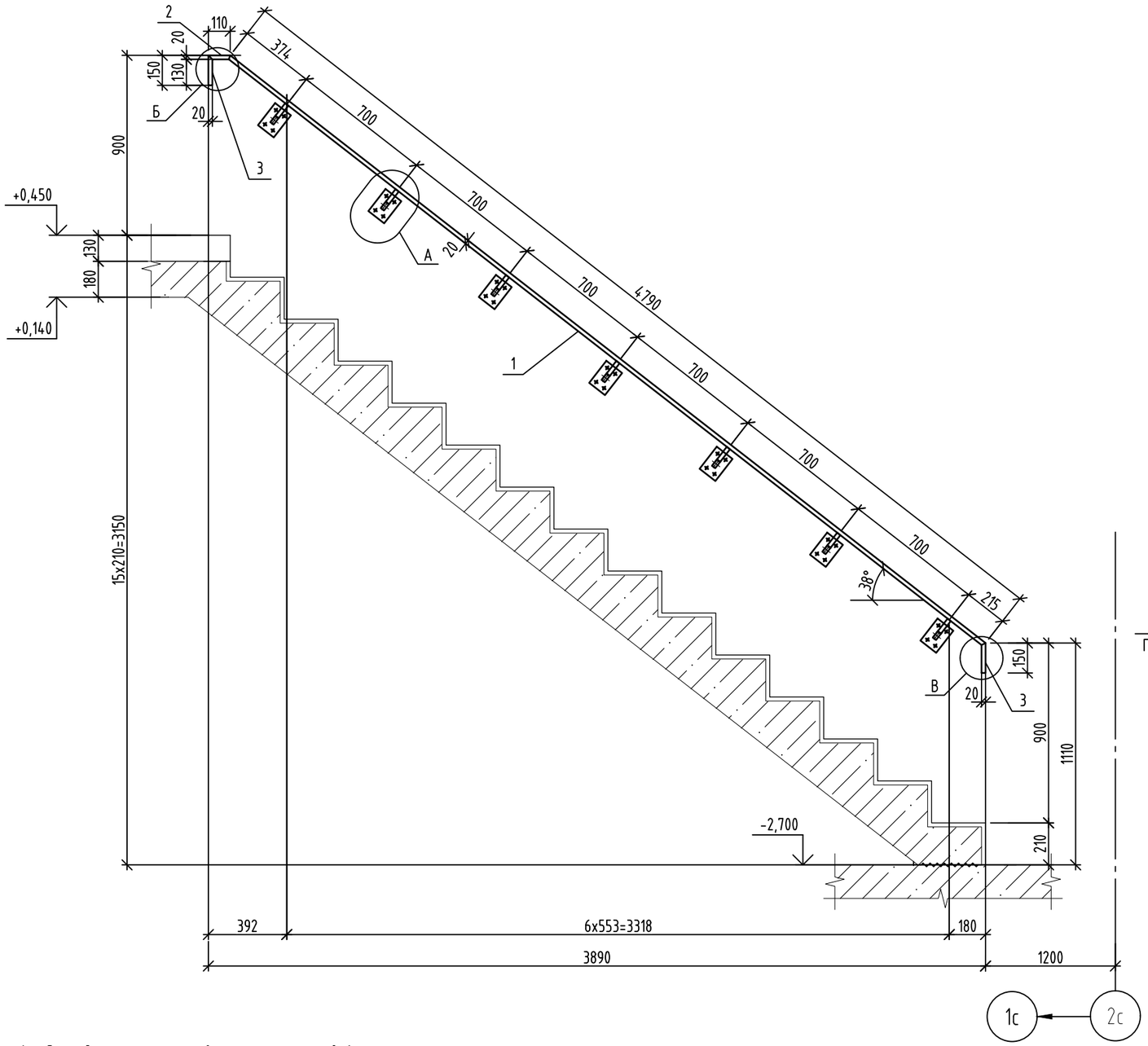

Спецификация элементов ограждений Огл-1

Марка изде-лия	Поз. дет.	Наименование	Кол.	Масса 1 дет., кг	Масса изделия, кг
	1	Труба □ 40х20х2 ГОСТ 8645-68* / С245-4 ГОСТ 27772-2021 L= 4790	1	8.14	18.71
	2	Труба □ 40х20х2 ГОСТ 8645-68* / С245-4 ГОСТ 27772-2021 L= 110	1	0.09	
	3	Труба □ 40х20х2 ГОСТ 8645-68* / С245-4 ГОСТ 27772-2021 L= 150	2	0.13	
	4	Труба □ 40х20х2 ГОСТ 8645-68* / С245-4 ГОСТ 27772-2021 L= 120	7	0.20	
	5	Труба □ 40х20х2 ГОСТ 8645-68* / С245-4 ГОСТ 27772-2021 L= 210	7	0.36	
	6	Полоса 140х100х6 ГОСТ 103-2006 / С245-4 ГОСТ 27772-2021	7	0,66	
		Дюбель-распорный М8х90 ГОСТ 28457-90	28	0,06	

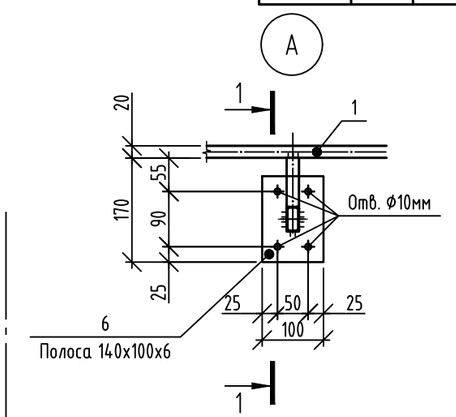

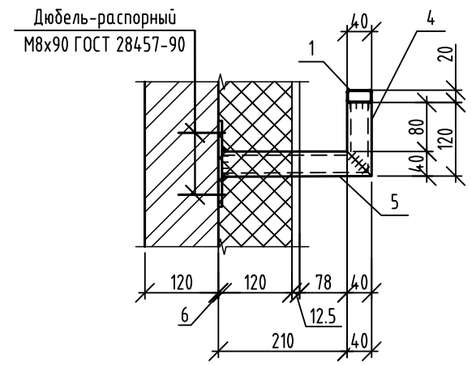

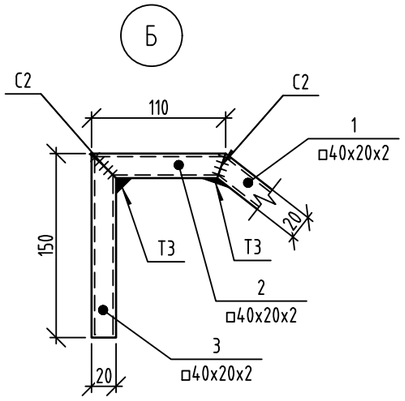

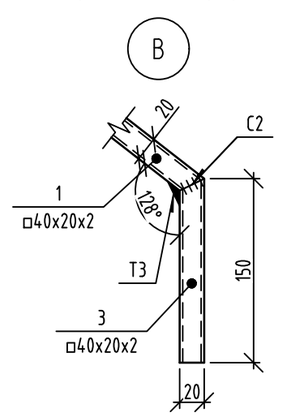

1. Данный лист смотреть совместно с листами 2, 6.
2. Изготовление и монтаж стальных конструкций производить в соответствии: СП 16.13330.2017 "СНиП II-23-81* Стальные конструкции". ГОСТ 5264-80. " Ручная дуговая сварка. Соединения сварные. Основные типы, конструктивные элементы и размеры "
3. Сварку стальных элементов производить электродами типа Э42 по ГОСТ 9467-75. Катет сварных швов принять по наименьшей толщине свариваемых элементов, кроме оговоренных. Сварные швы должны иметь равномерное по длине сечение. Непровары, пережоги и др. дефекты сварных швов не допускаются..
4. Сталь конструкций С245-4 по ГОСТ 27772-2021.
5. Для защиты от коррозии все металлические элементы огрунтовать и покрыть эмалью, общую толщину покрытия обеспечить не менее 80 мкм: грунт ГФ-021 по ГОСТ 25129-2020, эмаль ПФ-115 по ГОСТ 6465-2023 за два раза.
6. Расход в спецификации элементов указан на 1 марку изделия.
7. Все открытые торцы труб заглушить пластинами 2х40х20 ГОСТ 19903-2015 из стали С245-4 по ГОСТ 27772-2021.
8. Изготовление и приемку ограждений выполнять по ГОСТ 25772-2021.

id: 7994093

Изм.	Кол.уч	Лист	№ док.	Подпись	Дата
Разраб.		Мокренко			10.26
Пров.		Аникеева			10.26
Н.контр.		Рябиков			10.26

174-АР/25-1-9.3-АС1

Многоквартирные жилые дома с объектами инфраструктуры, расположенные по адресу: г. Екатеринбург, ул. Комбинатская. Жилой дом ГП-9

Секция ГП-9.3

Стадия	Лист	Листов
Р	8	

Ограждения лестниц Огл-1

ДЕВИЖН

Формат А3

Взам. инв. № | Подп. и дата | Инв. № подл

Решетка Р1 металлическая приямка индивидуального изготовления.

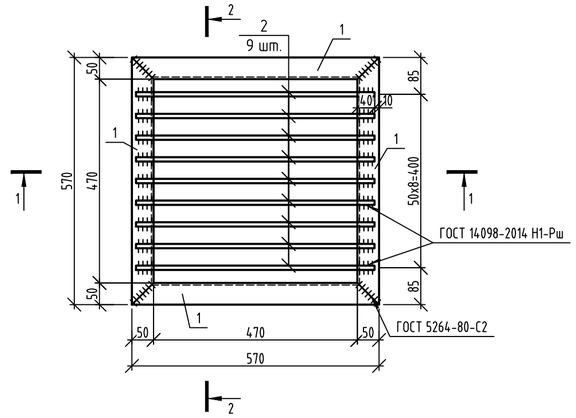

Схема установки решётки Р1 на приямок

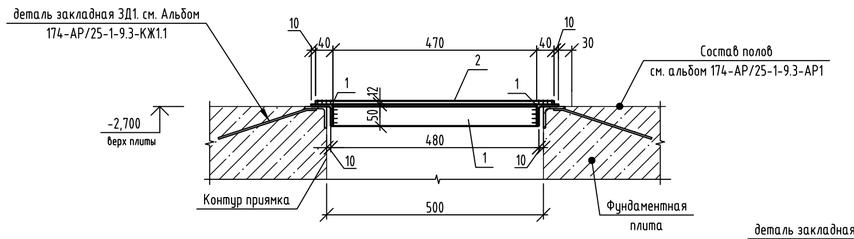

1-1

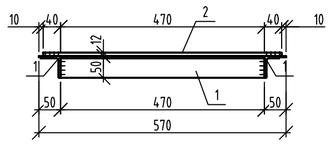

2-2

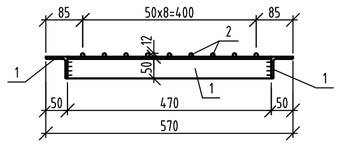

Решетка Р3 металлическая приямка индивидуального изготовления.

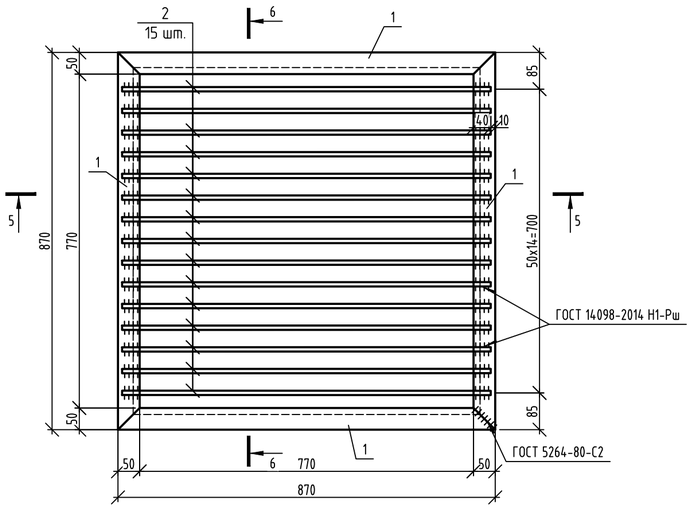

Решетка Р2 металлическая приямка индивидуального изготовления.

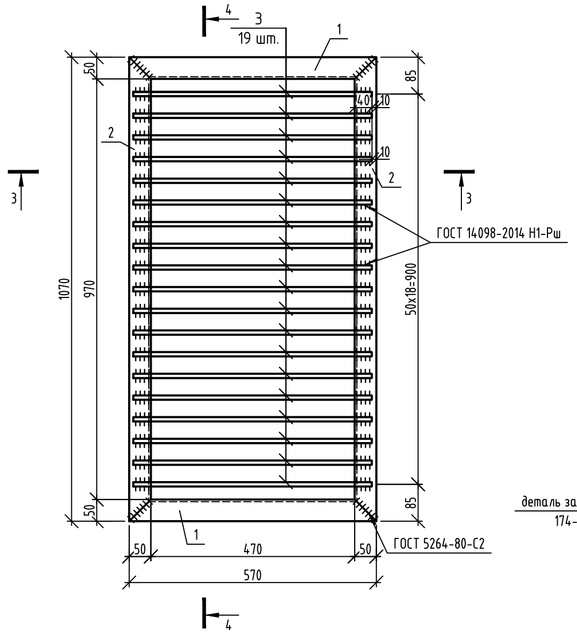

Схема установки решётки Р3 на приямок

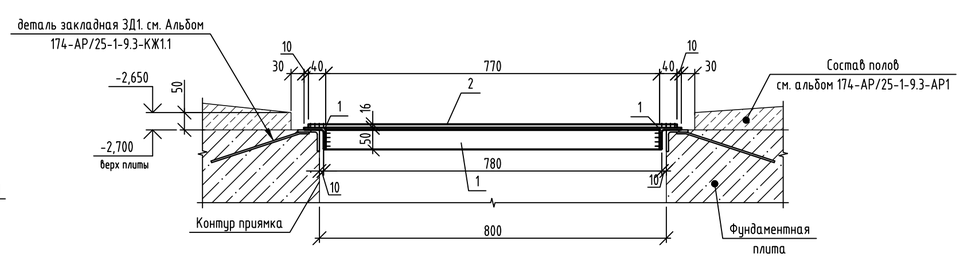

5-5

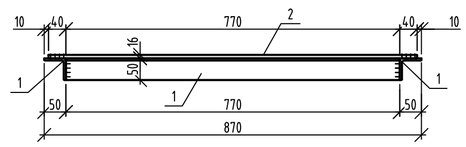

6-6

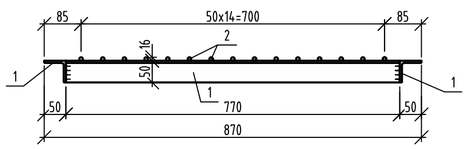

3-3

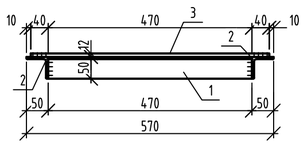

4-4

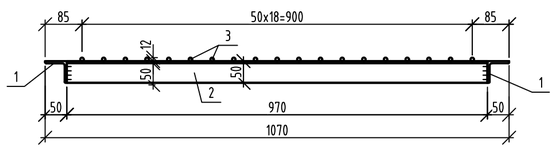

Спецификация элементов решетки металлической Р1, Р2, Р3 приямка

Поз.	Обозначение	Наименование	Кол.	Масса ед., кг	Приме-чание
		Решетка Р1 приямка металлическая	1	13.01	
1		Уголок 50х5 ГОСТ 8509-93 / С245-4 ГОСТ 27772-2021 L= 570	4	2,15	8.60
2		⌀12 А240, ГОСТ 34028-2016, L= 550	9	0,49	4,41
		Решетка Р2 приямка металлическая	1	21.64	
1		Уголок 50х5 ГОСТ 8509-93 / С245-4 ГОСТ 27772-2021 L= 570	2	2,15	4.30
2		Уголок 50х5 ГОСТ 8509-93 / С245-4 ГОСТ 27772-2021 L= 1070	2	4,03	8.06
3		⌀12 А240, ГОСТ 34028-2016, L= 550	19	0,49	9.28
		Решетка Р3 приямка металлическая	2	33.3	
1		Уголок 50х5 ГОСТ 8509-93 / С245-4 ГОСТ 27772-2021 L= 870	4	3,28	13.12
2		⌀16 А240, ГОСТ 34028-2016, L= 850	15	1,34	20,15

1. Общие указания по возведению конструкций см. на листе 1.
2. Лист читать совместно с листами 2, 3.
3. Сварку стальных элементов производить по ГОСТ 14098-2014 электродами типа Э42 по ГОСТ 9467-75. Катет сварных швов принять по наименьшей толщине свариваемых элементов, кроме оговоренного.
5. Для защиты от коррозии все металлические элементы огрунтовать и покрыть эмалью, общую толщину покрытия обеспечить не менее 80 мкм: грунт ГФ-021 по ГОСТ 25129-2020, эмаль ПФ-115 по ГОСТ 6465-2023 за два раза.
6. Конструкции изготавливать согласно СП-53-101-98, монтаж - СП 70.13330.2012.
7. Сталь конструкций С245-4 по ГОСТ 27772-2021.

Изм.	Кол.уч	Лист	№ док.	Подпись	Дата	174-АР/25-1-9.3-АС1		
						Многоквартирные жилые дома с объектами инфраструктуры, расположенные по адресу: г. Екатеринбург, ул. Комбинатская. Жилой дом ГП-9		
Разраб.		Мокренко			10.26	Секция ГП-9.3	Стадия	Лист	Листов
Пров.		Аникеева			10.26		Р	9	
Н.контр.		Рябиков			10.26	Решетки металлические Р1, Р2, Р3 для приямка	ДЕВИЖН		

Взам. инв. №
Подп. и дата
Инв. № подл.

id: 7994093

Формат А2